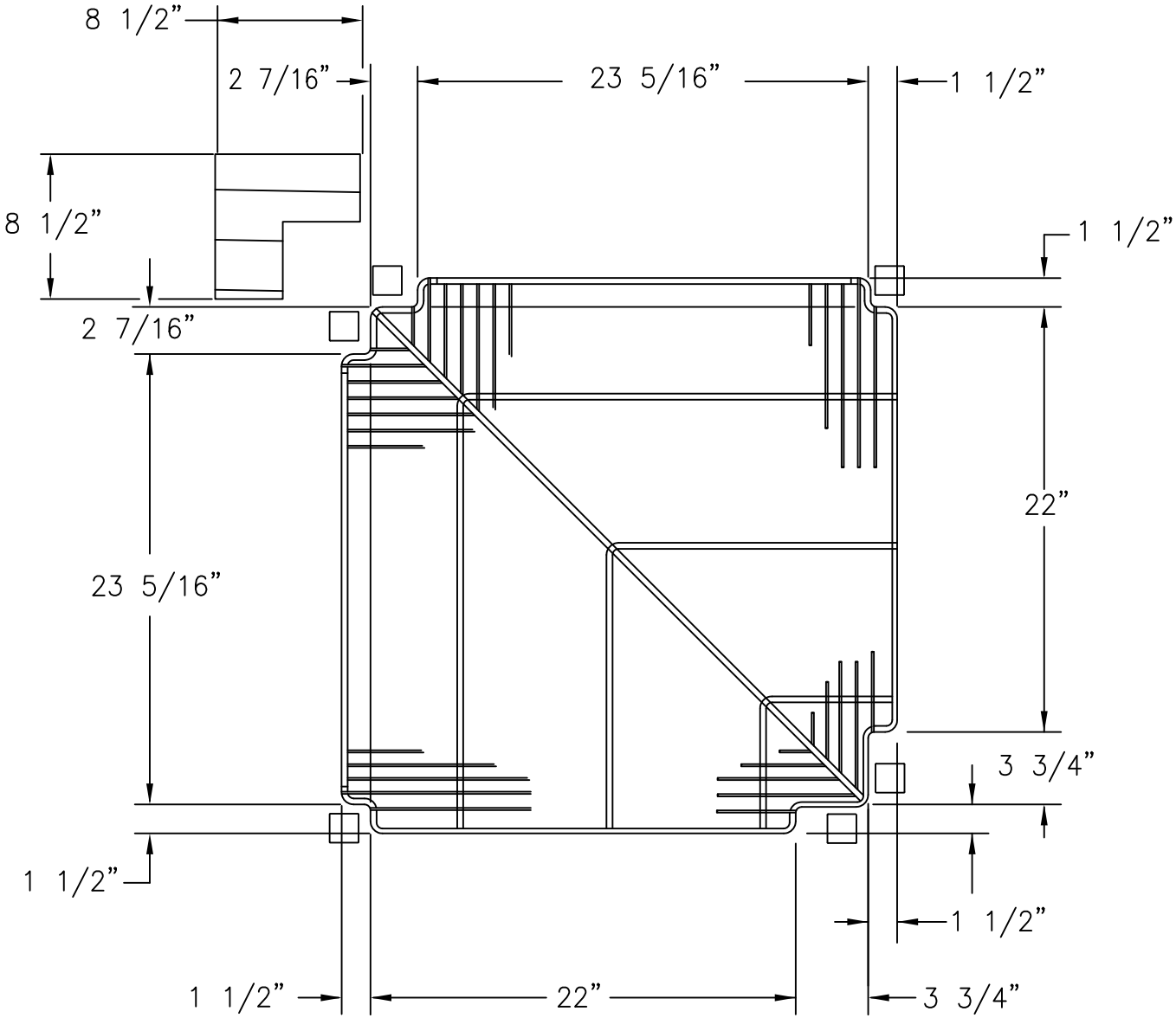

MODEL 101,210X, ELM

26" DOOR

85-12047-00003